カラー1色印刷クリップ
2ツ折台紙付 Cタイプ テンプレート

※「デザイン」レイヤーにデザインデータを作成して下さい。
※入稿時に「印刷範囲」レイヤーを削除または非表示にして下さい。

入稿前に必ずCHECK!! なるべくテンプレートにはめ込んで下さい。テンプレートにはめ込まない場合は、これらの内容を網羅して下さい。

チェック事項をご確認いただき、不備のないデータでのご入稿をお願いいたします。

Illustratorデータについて

- ☐ **文字のアウトライン**をかけましたか?
- ☐ 切れてほしくないデザインは**印刷安全範囲内**にありますか?
- ☐ 配置画像は、**全て正しくリンクor埋め込み**されていますか?
- ☐ 画像解像度は**300～400pixel/inch**になっていますか?
- ☐ カラーモードは**CMYK(フルカラー印刷)or グレースケール(1色印刷)**になっていますか?
  ※RGBは印刷時に色味が大きく変わってしまうので注意
- ☐ **作成されたバージョンで保存**して下さい。

Photoshop(画像)データについて

- ☐ 切れてほしくないデザインは**印刷安全範囲内**にありますか?
- ☐ 画像解像度は**300～400pixel/inch**になっていますか?
- ☐ カラーモードは**CMYK(フルカラー印刷)orグレースケール(1色印刷)or モノクロ2階調(1色印刷)**になっていますか?
  ※RGBは印刷時に色味が大きく変わってしまうので注意
- ☐ EPS形式で保存する際、**トリムマークや説明の書かれたレイヤーは削除**して下さい。
  自動で全てのレイヤーが統合されてしまいます。

台紙 テンプレート

台紙サイズ:W140×H30(表紙)、70(裏表紙)mm

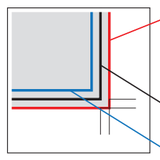

外側の線(赤):塗り足し範囲になります
※ここまで塗り足しをつけて下さい(断裁位置より3mm以上外側)
背景のみ拡大して下さい
※断裁位置までしかデザインされていない場合、断裁のズレにより
紙の色が出てしまうおそれがあります

中央の線(黒):断裁位置(仕上がり線)になります

内側の線(青):印刷安全範囲になります
※ロゴや文字など切れてほしくないデザインは
これより内側に配置して下さい(断裁位置より3mm以上内側)

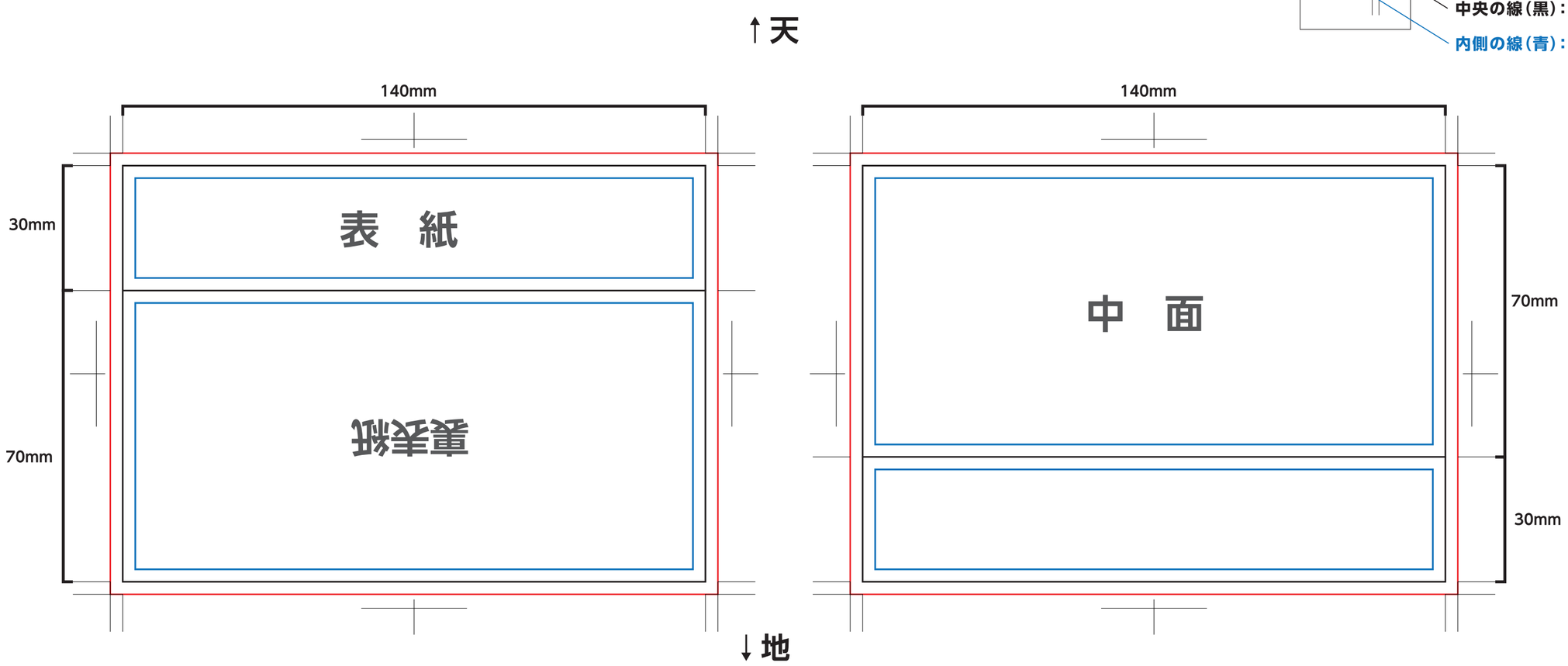

紙クリップ テンプレート

※ご注文されたタイプにデザインをして下さい。

C-1(クリップ3コ)
オリジナル形状クリップサイズ:W25～32mm×H32mm以内

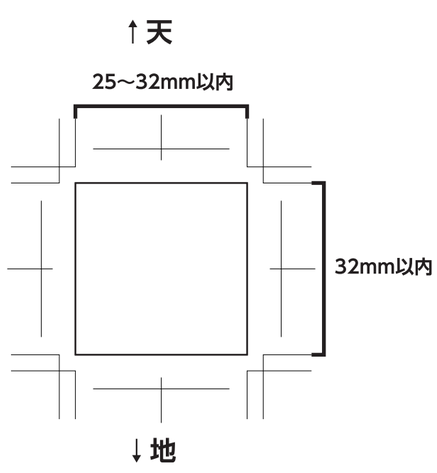

C-2(クリップ4コ)
オリジナル形状クリップサイズ:W17～24mm×H32mm以内

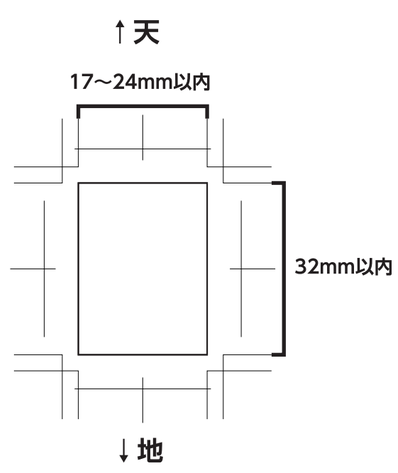

印刷色 サンプル

紙クリップの印刷色は自由に選べます。
「クリップ紙色」レイヤーにご注文色をしいて下さい。

※カラーの一例です。
※必ずCKYKで指定してください。
※白クリップに片面印刷となります。
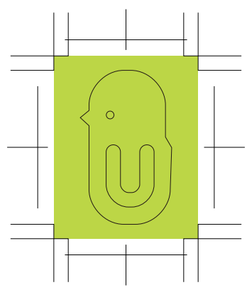
例